Europe: +49 / 7731 8399 0 | Email: info@meder.com
USA: +1 / 508 295 0771 | Email: salesusa@meder.com
Asia: +852 / 2955 1682 | Email: salesasia@meder.com

Artikel Nr.:
9264351054
Artikel:
MK26-1A35D-500W

Dimensions mm[inch]
tolerances acc. to DIN ISO 2768-m
Toleranzen gem. DIN ISO 2768-m

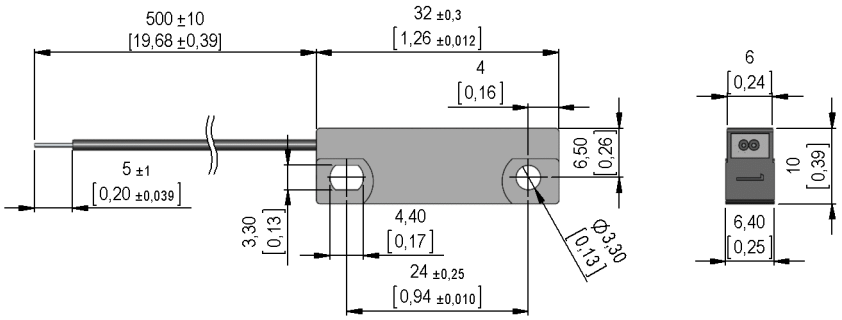

Isometric
Scale 1:2
Maßstab 1:2

Cable
flat cable AWG26, black
UL-Style 1430
outer dimensions 1,3x2,6 mm
Flachbandkabel AWG26, schwarz
UL-Style 1430
Außenmasse 1,3x2,6 mm

Terminals/Connector
ends tinned
Enden verzinnt

Schematic

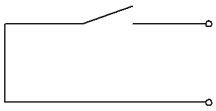

Marking
according to EN60062/factory code
gem. EN60062/Fertigungsstätte

Magnetische Eigenschaften	Bedingung	Min	Soll	Max	Einheit
Anzug	bei 20°C	46		72	AT
Prüfmittel		KMS048-001			

Produktspezifische Daten	Bedingung	Min	Soll	Max	Einheit
Kontakt-Nr.		35			
Kontakt - Form		A - Schließer			
Schaltleistung	Kombinationen von Schalt-Spannung und -Strom dürfen die max. Schaltleistung nicht übersteigen			20	W
Schaltspannung	DC oder Peak AC			200	V
Transportstrom	DC oder Peak AC			1,25	A
Schaltstrom	DC oder Peak AC			1	A
Sensorwiderstand	Gemessen mit 40% Übererregung			300	mOhm
Gehäusematerial		PBT GF30			
Gehäusefarbe		schwarz			
Vergussmasse		Polyurethan			

Umweltdaten	Bedingung	Min	Soll	Max	Einheit
Arbeitstemperatur		-5		80	°C
Lagertemperatur		-20		80	°C
Bemerkung (RoHS)		Ja			

Daten zur Konfektion	Bedingung	Min	Soll	Max	Einheit
Gesamtlänge Kabel	Toleranz gemäß Zeichnung		500		mm

Kabelspezifikation	Bedingung	Min	Soll	Max	Einheit
Kabeltyp		Einzellitze			
Kabel Material		PVC			
Querschnitt		AWG 26			