THIS DRAWING IS UNPUBLISHED.
VERTRAULICHE UNVEROEFFENTLICHTE ZEICHNUNG
© COPYRIGHT
RELEASED FOR PUBLICATION
FREI FUER VEROEFFENTLICHUNG
ALL RIGHTS RESERVED.
ALLE RECHTE VORBEHALTEN

MATED WITH:
PASSEND ZU:
–

LOC	DIST
A1	–

PROJEKT NR.: –

REVISIONS
AENDERUNGEN

P	LTR	DESCRIPTION BESCHREIBUNG	DATE	DWN	APVD
	A4	REVISED PER ECO-11-005294	11APR11	RK	HMR

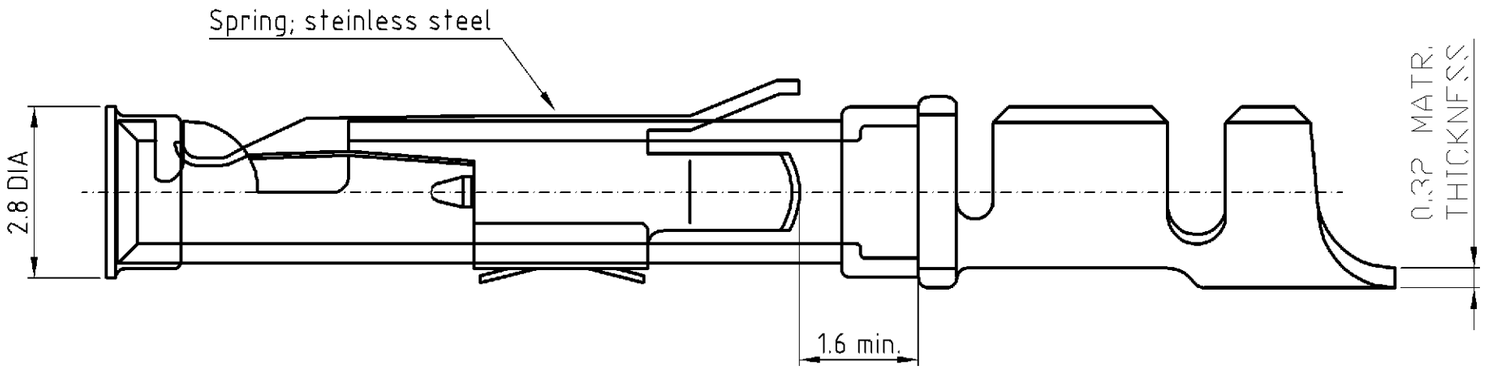

4-9	4-3	4-5	2-9	2-3	2-5	1-8	1-3	1-6	3-9	3-2	3-5	1-9	1-2	1-5	DESCRIPTION / BENENNUNG	MATERIAL	SURFACE COLOR
500	50														Kontaktbuchse HD.M	Messing	verzinnt
		1													Kontaktbuchse HD.M (4)	Messing	verzinnt
			500	50											Kontaktbuchse HD.M	Messing	verzinnt
					1										Kontaktbuchse HD.M (3)	Messing	verzinnt
						500	50								Kontaktbuchse HD.M	Messing	verzinnt
								1							Kontaktbuchse HD.M (3)	Messing	verzinnt
									500	50					Kontaktbuchse HD.M	Messing	vergoldet
											1				Kontaktbuchse HD.M (3)	Messing	vergoldet
												500	50		Kontaktbuchse HD.M	Messing	vergoldet
														1	Kontaktbuchse HD.M (3)	Messing	vergoldet

HD.M-C-Bu.Au.0,3-0,56 mm²
HD.M-C-Bu.Au.0,3-0,56 mm² (1)
HD.M-C-Bu.Au.0,3-0,56 mm² (2)
HD.M-C-Bu.Au.0,8-1,5 mm²
HD.M-C-Bu.Au.0,8-1,5 mm² (1)
HD.M-C-Bu.Au.0,8-1,5 mm² (2)
HD.M-C-Bu.Sn.0,3-0,56 mm²
HD.M-C-Bu.Sn.0,3-0,56 mm² (1)
HD.M-C-Bu.Sn.0,3-0,56 mm² (2)
HD.M-C-Bu.Sn.0,5-1,5 mm²
HD.M-C-Bu.Sn.0,5-1,5 mm² (1)
HD.M-C-Bu.Sn.0,5-1,5 mm² (2)
HD.M-C-Bu.Sn.1,5-2,5 mm²
HD.M-C-Bu.Sn.1,5-2,5 mm² (1)
HD.M-C-Bu.Sn.1,5-2,5 mm² (2)

(1) VPE 50
Verpackt in Polybeutel 0-1243085-8

(2) VPE 500
Verpackt in Polybeutel 0-1243085-8

(3) aus Rolle zu 5000 Stück abgehackt

(4) aus Rolle zu 4000 Stück abgehackt

Notes:

1 For crimpdeteils see AMP-SPEC. 114-19.000

2 Meets productspecification 108-10042

DIMENSIONS: DIMENSIONEN: mm

TOLERANCES UNLESS OTHERWISE SPECIFIED: A3
ALLGEMEINTOLERANZEN
n. ISO 8015
n. ISO 2768 - mH - E
n. DIN 16901 - 140
0 PLC #-
1 PLC #-
2 PLC #-
3 PLC #-
ANGLES /WINKEL #-
FINISH /OBERFLAECHE/FARBE

MATERIAL

DWN Schneider 15.12.04
CHK Shweiger 15.12.04
APVD – 21.12.2004 SR
PRODUCT SPEC PRODUKTSPEZ. –
APPLICATION SPEC VERARBEITUNGSSPEZ. –
WEIGHT GEWICHT –

TE Connectivity

NAME
Socket contact
Kontaktbuchse HD.M

SIZE	CAGE CODE	DRAWING NO ZEICHNUNGS-NR.	RESTRICTED TO NUR FUER
A3	00779	C-1105001	–

CUSTOMER DRAWING /KUNDENZEICHNUNG
MASSSTAB 5 : 1 BLATT 1 OF VON 1 REV A4