図面番号(DRAWING NO.) SJ100139

版数 REV.	年月日 DATE	DON NO.	変更内容 DESCRIPTION	製図 DR.	担当 CHK.	査閲 APPD.	承認 APPD.

TABLE2

CONTACT FINISH

PARTS NAME	CONTACT AREA	SOLDERING AREA
MM50-200B*-1*-E300E	Au(0.1μm Min.) OVER NI	GOLD FLASH OVER NI
MM50-200B*-2*-E300E	Au(0.3μm Min.) OVER NI	GOLD FLASH OVER NI

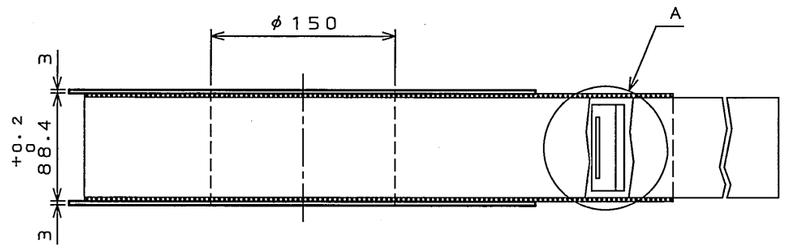

DESIGNATION

MM50-200B*-**-E300E

- SERIES PREFIX シリーズ名
- NO. OF CONTACTS 芯数
- SOCKET TYPE ソケットタイプ B:LATCH TYPE SMT
- KEYING TYPE(DETAIL A) キィタイプ 2:TYPE B(1.8V) 1:TYPE A(2.5V)
- CONTACT FINISH 接点仕上げ 1:Au(0.1μm MIN) OVER NI 2:Au(0.3μm MIN) OVER NI
- R :REVERSE NONE:STANDARD
- QUANTITY OF EMBOSSMENT:300 エンボス収納数:300ヶ
- (LEAD FREE)TIN/TIN ALLOY 錫または錫合金(無鉛)

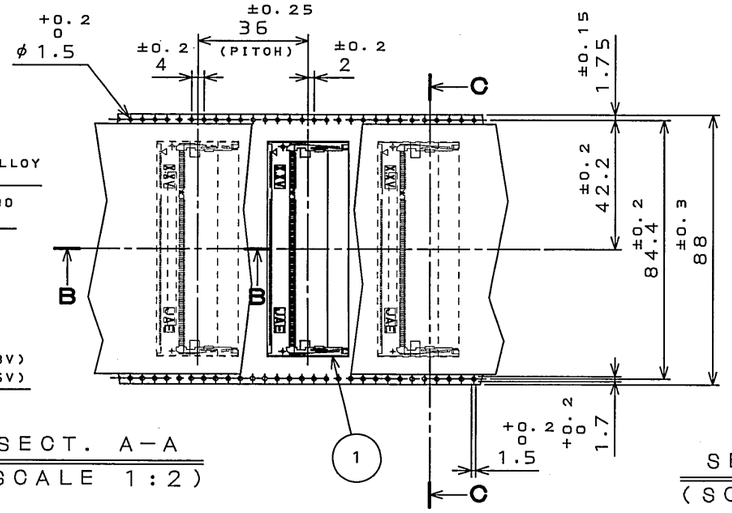

SECT. A-A
(SCALE 1:2)

SECT. C-C
(SCALE 1:2)

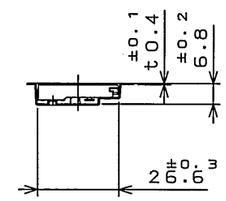

SECT. B-B
(SCALE 1:2)

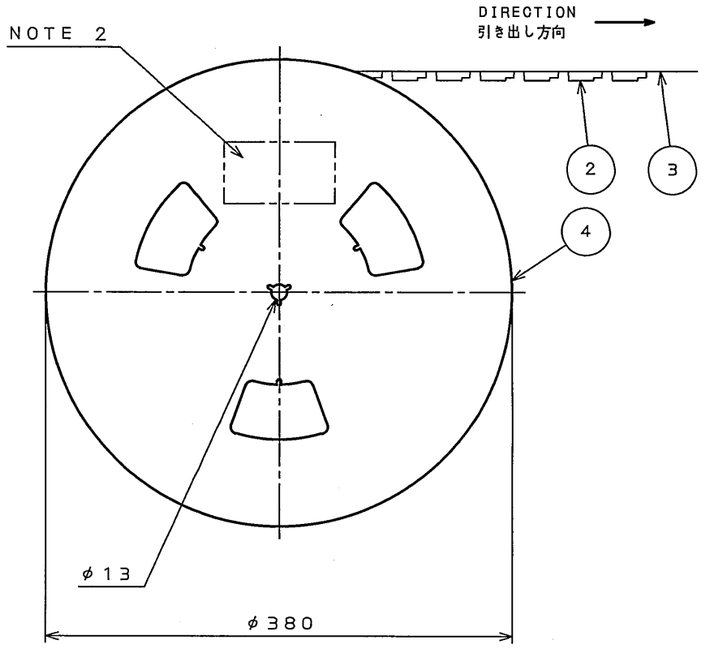

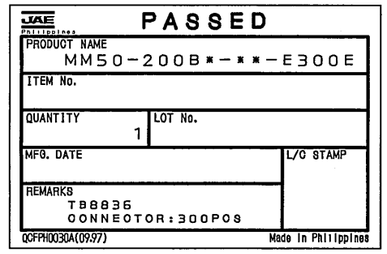

THE LABLE FOR PHILIPPINES

THE LABLE FOR JAPAN AND TAIWAN

NOTE 1. 'MM50-200B*-**-E300E 'INDICATES 300 CONNECTORS SHALL BE PACKED.

2. MANUFACTURE DATE, QUANTITY, CONNECTOR NAME ,TAPE WIDE AND PITCH WILL BE SPECIFIED ON THE LABEL. THERE ARE TWO LABLES: ONE FOR JAPAN AND TAIWAN , AND THE OTHER FOR THE PHILIPPINES.

3. SEE DRAWING (SJ100129,SJ100130) FOR THE DETAILED DIMENSION OF THE CONNECTOR.

注1.'MM50-200B*-**-E300E'は300ヶ入りを示す.

2.図示の位置に左記のシールを貼り 、品名 、収納数 、ロットNo.及び 、テープ の幅と送りピッチを記入すること.
尚 、現品票には日本及び台湾用とフィリピン用の2種類が有ります.

3.コネクタ詳細についてはSJ100129 、SJ100130を参照.

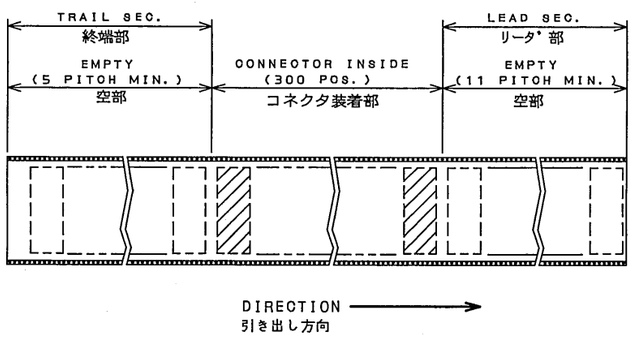

符号 NO.	名称 DESCRIPTION	個数 QTY.	材料 MATERIAL	仕上 FINISH	備考 REMARKS
4	REEL	1	PAPER	—	—
3	COVER TAPE	1	POLYESTER	—	—
2	CARRIER TAPE	1	POLYSTYRENE	—	—
1	CONNECTOR	300	—	—	NOTE 3

仕様書(SPECIFICATION) JACS-1655-01	第1版(ORIGINAL DATE) 24.Oct.2003	尺度(SCALE) 1:5	シリーズ(SERIES) MM50
一般公差(GENERAL TOLERANCE) 寸法(DIMENSION) . ±0.8 .X ±0.4 .XX ±0.1 .XXX± / 角度(ANGLES) X° ± X°X' ±	製図 DR. M.TANAKA	名称(TITLE) MM50-200B*-** -E300E	日本航空電子工業株式会社 JAPAN AVIATION ELECTRONICS INDUSTRY, LTD.
	担当 CHK. R.KATOU		
	査閲 APPD. Y.YAMIRO		
	承認 APPD. S.Kashiwagi	重量(WEIGHT)	図面番号(DRAWING NO.) SJ100139
			版数(REV.) 1

SIZE A3

JAE-CONNECTOR.COM
Reference Only

LEAD FREE この製品は鉛フリー品です

JAE CONNECTOR DIV. PROPRIETARY.
COPYRIGHT (C) 2003, JAPAN AVIATION ELECTRONICS INDUSTRY, LTD.

DOF-0-212E(03.08)

0 10 20 30 40 50 60 70 80 90 100