版数 REV.	年月日 DATE	DCN NO.	変更内容 DESCRIPTION	製図 DR.	担当 CHK.	査閲 APPD.	承認 APPD.

図面番号(DRAWING NO.) SJ034865

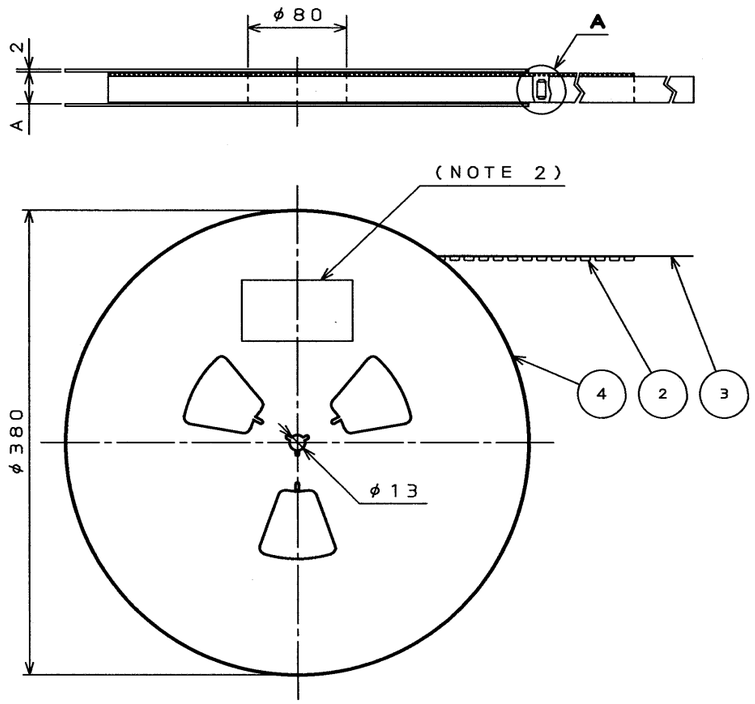

TABLE 1

PART NO.	A	B	C	D	E	F	CARRIER TAPE MATERIAL
WR-160PB-VF50-A3-E1300	58	56	26.2	52.4	42.7	0.5	PP.

NOTE1. SUFFIX "-E1300" OF PART NUMBER WR-*PB-VF50-A3-E1300 INDICATES 1300 PCS IN REEL.
2. THE LABEL IN WHICH PART NO., NUMBER OF CONTACTS LOT NO., TAPE WIDTH AND FEED PITCH ARE MARKED, IS ATTACHED AS SHOWN.
3. REFER TO THE DRAWING SJ034863(WR-*PB-VF50-A3) FOR CONNECTOR DIMENSION.
4. IN CASE THAT DIMENSIONS B (TAPE WIDTH) IS 16mm 24mm, THERE IS PILOT HOLE AT ONE SIDE ONLY.
5. CONTACT FINISH

-VF50-A3-E1300	GOLD FLASH

日本航空電子工業株式会社 MADE IN JAPAN			
品名	WR-*PB-VF50-A3-E1300		
収納数	1300 個入	製造年月日 (ロットNO.)	
備考	TB**12		

注1. "WR-*PB-VF50-A3-E1300"は 収納数1300個入りのリールに収納された品名を表す。
2. 図示の位置に右記のシールを貼り、品名，収納数，ロットNo.及び、テープの幅と送りピッチを記入すること。
3. コネクタ寸法は、SJ034863(WR-*PB-VF50-A3)参照。
4. B寸法(テープ幅)が16及び24の場合、パイロット穴は片側のみである。
5. 品名に於て"-VF50-A3"は端子部Auフラッシュメッキである。

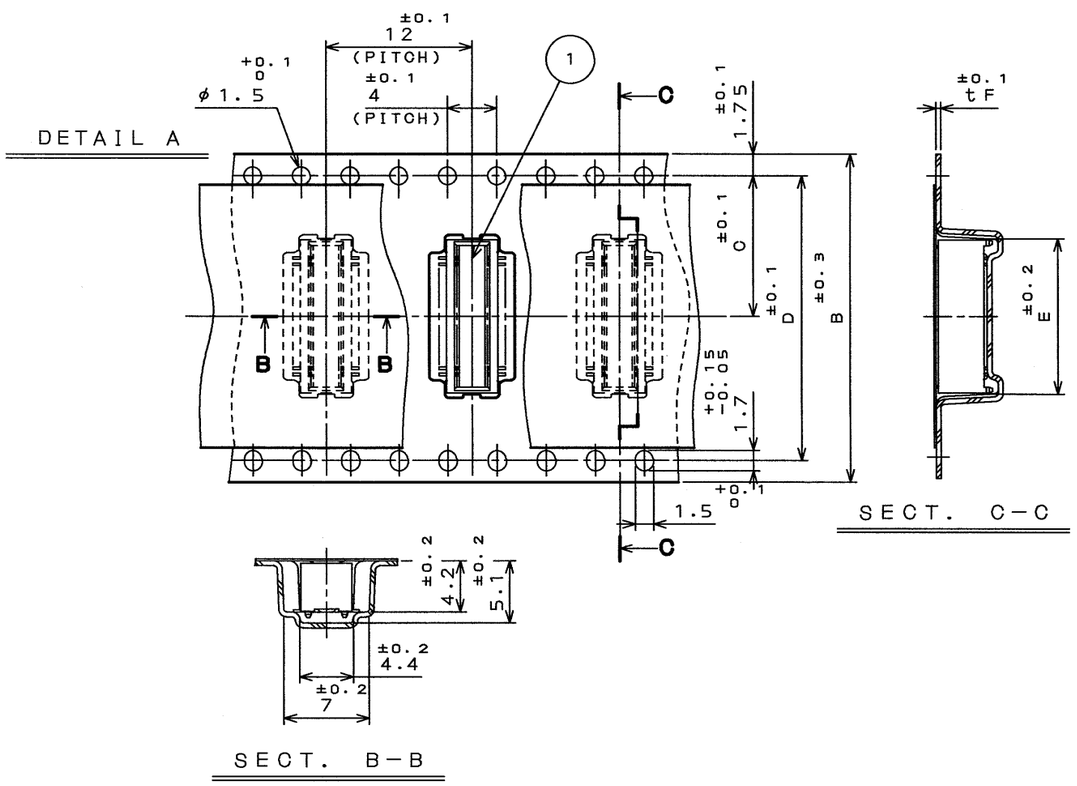

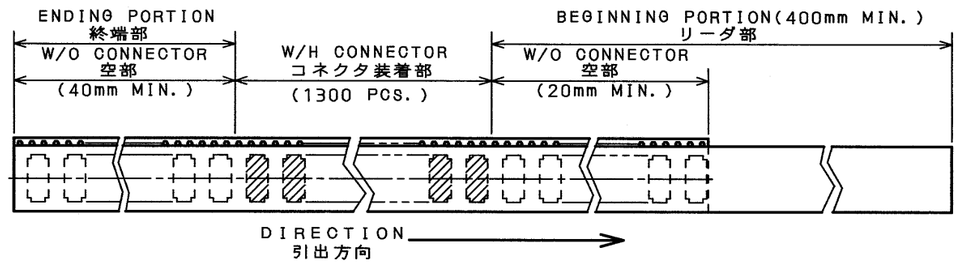

符号 NO.	名称 DESCRIPTION	個数 QTY.	材料 MATERIAL	仕上 FINISH	備考 REMARKS
4	REEL	—	PAPER	——	
3	COVER TAPE	—	PET.	——	
2	CARRIER TAPE	—	TABLE 1	——	
1	CONNECTOR	1300	——	——	NOTE 3

仕様書(SPECIFICATION) A034865	第1版(ORIGINAL DATE) 10.Feb.2000	尺度(SCALE) 2:1	シリーズ(SERIES) WR
一般公差(GENERAL TOLERANCE) 寸法(DIMENSION): .±0.8, .X ±0.4, .XX ±0.1, .XXX ± / 角度(ANGLES): X° ±, X°X' ±	製図 DR. M.ABE	名称(TITLE) WR-*PB-VF50 -A3-E1300	日本航空電子工業株式会社 JAPAN AVIATION ELECTRONICS INDUSTRY, LTD.
	担当 CHK. M.ITOU		
	査閲 APPD. —		
	承認 APPD.	重量(WEIGHT)	図面番号(DRAWING NO.) SJ034865

版数 (REV.) 1 — SIZE A3 — CDS-00-180-50054 — DOF-0-212D(98.02)

JAE-CONNECTOR.COM Reference Only

本図面は日本航空電子工業(株)の所有する情報を含むもので当社の許可なく複製を禁止する。
THIS DRAWING CONTAINS INFORMATION THAT IS PROPRIETARY TO JAE AND CAN NOT BE REPRODUCED WITHOUT WRITTEN CONSENT OF JAE.