版数 REV.	年月日 DATE	DCN NO.	変更内容 DESCRIPTION	製図 DR.	担当 CHK.	査閲 APPD.	承認 APPD.

図面番号(DRAWING NO.) SJ100416

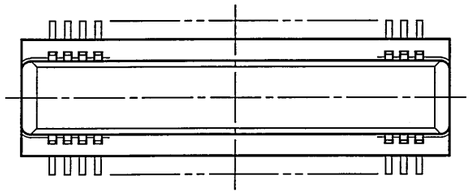

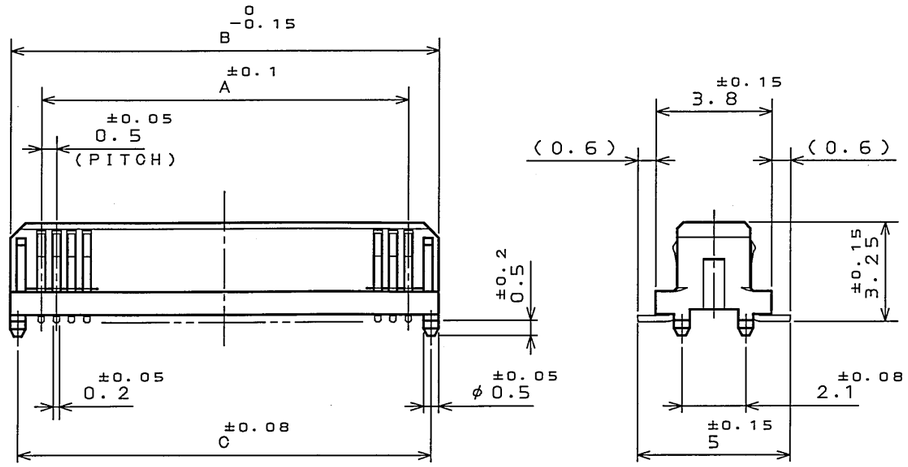

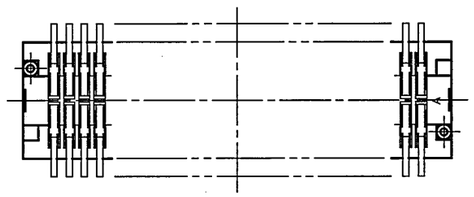

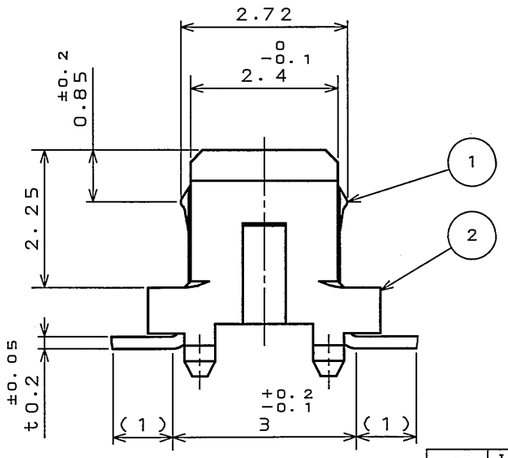

(SCALE 10:1)
(尺度 10:1)

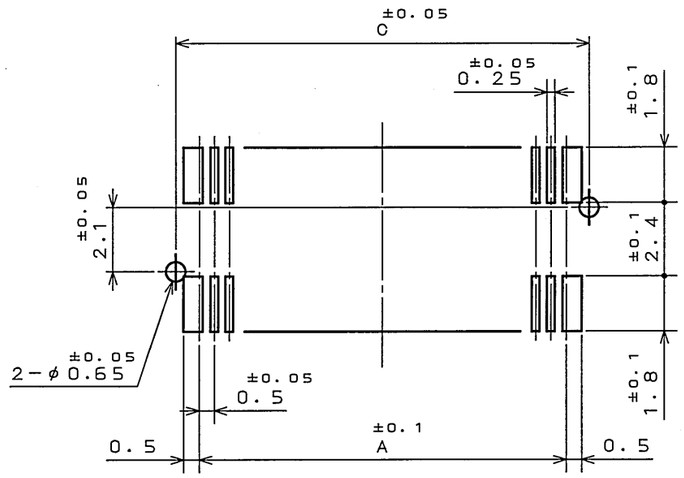

APPLICABLE P.C.B. DIMENSION(REF.)

適合基板寸法(参考)

TABLE−1

表1

NUMBER OF CONTACTS(N) 芯数(N)	A	B	C
20	4.5	6.5	6.0
40	9.5	11.5	11.0
50	12.0	14.0	13.5
60	14.5	16.5	16.0
70	17.0	19.0	18.5
80	19.5	21.5	21.0

TABLE−2

表2

FINISH

仕上

FINISH MARK 仕上記号	CONTACT AREA 接触部仕上	TERMINAL AREA 端子部仕上
N 1	GOLD OVER NICKEL(Au0.1μm MIN.) Ni上Au0.1μm以上	GOLD FLASH OVER NICKEL Ni上Auフラッシュ

NOTE1.THIS CONNECTOR HAS A FRICTION LOCK TYPE.

2. COPLANARITY IS AS PER APPLICABLE SPECIFICATION.

注1.本コネクタは、フリクションロック仕様である。

2. 端子の振れ規定は適用仕様書による。

符号 NO.	名称 DESCRIPTION	個数 QTY.	材料 MATERIAL	仕上 FINISH	備考 REMARKS
2	INSULATOR インシュレータ	1	LCP	――	UL94V-0 COLOR:BEIGE 色相:乳白色
1	CONTACT コンタクト	N	PHOSPHOR BRONZE リン青銅	SEE TABLE−2 表2参照	

仕様書(SPECIFICATION) JACS−1385−*

第1版(ORIGINAL DATE) 4.Dec.2003

製図 DR. S.MIURA

担当 CHK. T.SHIODA

査閲 APPD. K.Kawase

承認 APPD. S.Kashiwagi

一般公差(GENERAL TOLERANCE)

寸法(DIMENSION)	角度(ANGLES)
. ±0.8	X° ±
.X ±0.4	X°X′±
.XX ±0.1	
.XXX±	

尺度(SCALE) 5:1 シリーズ(SERIES) WR

名称(TITLE) WR−L*SB−VF−N1

重量(WEIGHT)

日本航空電子工業株式会社 JAPAN AVIATION ELECTRONICS INDUSTRY, LTD.

図面番号(DRAWING NO.) SJ100416

版数(REV.) 1

SIZE A3

JAE-CONNECTOR.COM Reference Only

LEAD FREE この製品は鉛フリー品です

JAE CONNECTOR DIV. PROPRIETARY.
COPYRIGHT (C) 2003, JAPAN AVIATION ELECTRONICS INDUSTRY, LTD.

DOF-0-212E(03.08)