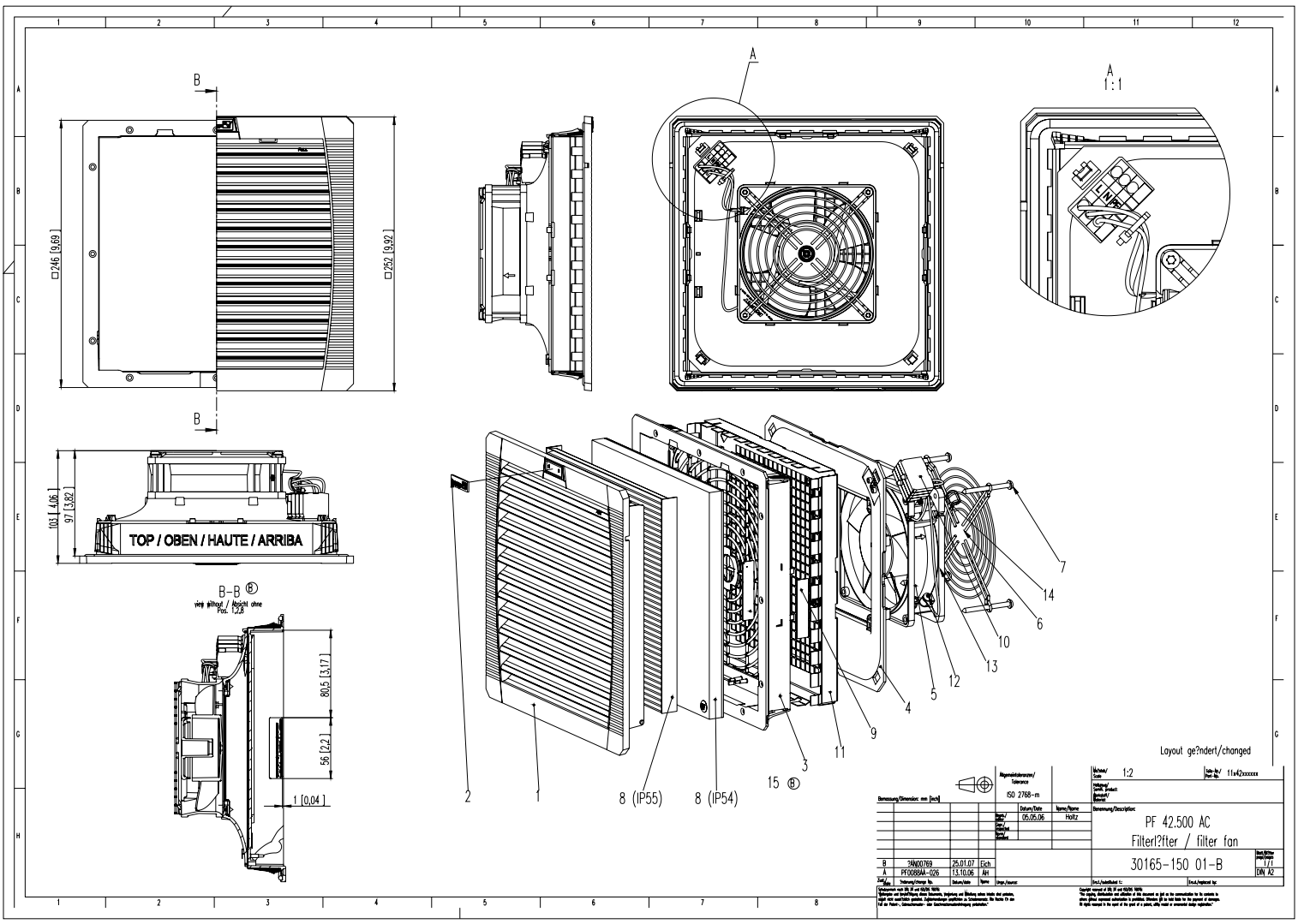

B
□246 [9,69]
□252 [9,92]
B
103 [4,06]
97 [3,82]
TOP / OBEN / HAUTE / ARRIBA
B-B Ⓑ
view without / Absicht ohne
Pos. 1,2,8
80,5 [3,17]
56 [2,2]
1 [0,04]
A
A
1 : 1
7
14
6
10
13
12
5
4
9
11
3
15 Ⓑ
2
1
8 (IP55)
8 (IP54)
Layout ge?ndert/changed
Maßstab/ Scale 1:2
Folie-Nr./ Part-No. 11x42xxxxxx
Maßstab/ Scale: Product:
Gewicht/ Weight:
Benennung/Dimension: mm [inch]
Datum/Date
Name/Name
05.05.06
Holtz
Benennung/Description:
PF 42.500 AC
Filter!?fter / filter fan
30165-150 01-B
Blatt/Sheet
1/1
DIN A2
B 3AN00769 25.01.07 Eich
A PF0088AA-026 13.10.06 AH
Zust./Rev. Änderung/Change No. Datum/Date Name Ungr./Source:
Ersetzt/Substituted to:
Ersetzt/Replaced by:
Schutzgebühr nach DIN 34 und ISO/IEC 10016.
Übergabe und Vorzeichnung dieses Dokuments, Vergütung und Mitteilung seines Inhalts sind untersagt, sofern nicht ausdrücklich gestattet. Zuwiderhandlungen verpflichten zu Schadenersatz. Alle Rechte für den Fall der Patent-, Gebrauchsmuster- oder Geschmacksmusterbewegung vorbehalten.
Copyright reserved at DIN 34 and ISO/IEC 10016.
"The copying, distribution and utilization of this document as well as the communication for its contents to others without expressed authorization is prohibited. Offenders will be held liable for the payment of damages. All rights reserved in the event of the grant of a patent, utility model or ornamental design registration."