КТ315

Справочник по отечественным транзисторам

КТ315 (кремниевый транзистор, n-p-n)

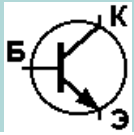

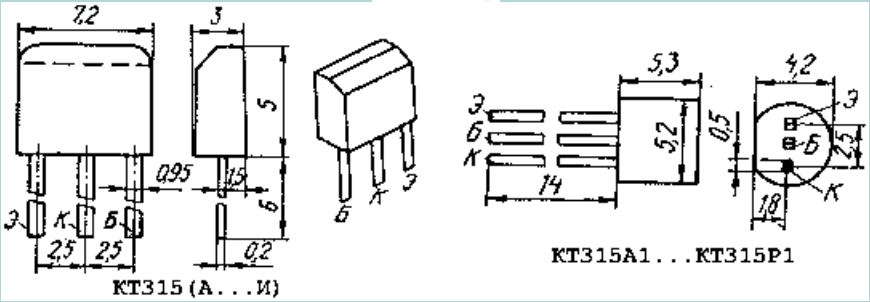

Прибор	Предельные параметры при T = 25℃									Параметры при T = 25℃										$R_{T\ п-с}$ ($R_{T\ п-к}$), ℃/Вт
	$I_{К,\ max}$ мА	$I_{К\ и.\ max}$ мА	$U_{КЭR\ max}$ ($U_{КЭ0\ max}$), В	$U_{КБ0\ max}$, В	$U_{ЭБ0\ max}$, В	$P_{К\ max}$ (P_{max}), мВт	T, ℃	$T_{п\ max}$, ℃	T_{max}, ℃	$h_{21Э}$ ($h_{21э}$)	$U_{КБ}$ ($U_{КЭ}$), В	$I_{Э}$ ($I_{К}$), мА	$U_{КЭ\ нас}$, В	$I_{КБ0}$ ($I_{КЭR}$), мкА	$f_{гр}$ (f_{h21}), МГц	$K_{ш}$, дБ	$C_{К}$, пФ	$C_{Э}$, пФ	$t_{рас}$, мкс	
КТ315 А	100		25		6	150	25	120	100	20...90	(10)	1	0,4	1	250		7			670
КТ315 Б	100		20		6	150	25	120	100	50...350	(10)	1	0,4	1	250		7			670
КТ315 В	100		40		6	150	25	120	100	20...90	(10)	1	0,4	1	250		7			670
КТ315 Г	100		35		6	150	25	120	100	50...350	(10)	1	0,4	1	250		7			670
КТ315 Д	100		40		6	150	25	120	100	20...90	(10)	(1)	1	1	250		7			670
КТ315 Е	100		35		6	150	25	120	100	50...350	(10)	(1)	1	1	250		7			670
КТ315 Ж	50		15		6	100	25	120	100	30...250	(10)	(1)	0,5	1	150		10			670
КТ315 И	50		60		6	100	25	120	100	30	(10)	(1)		1	250		7			670

Импортный аналог (иная цоколевка, но, лучше параметры): BC546. Приобрести можно здесь.

Возврат к оглавлению справочника
На Главную страницу www.5v.ru